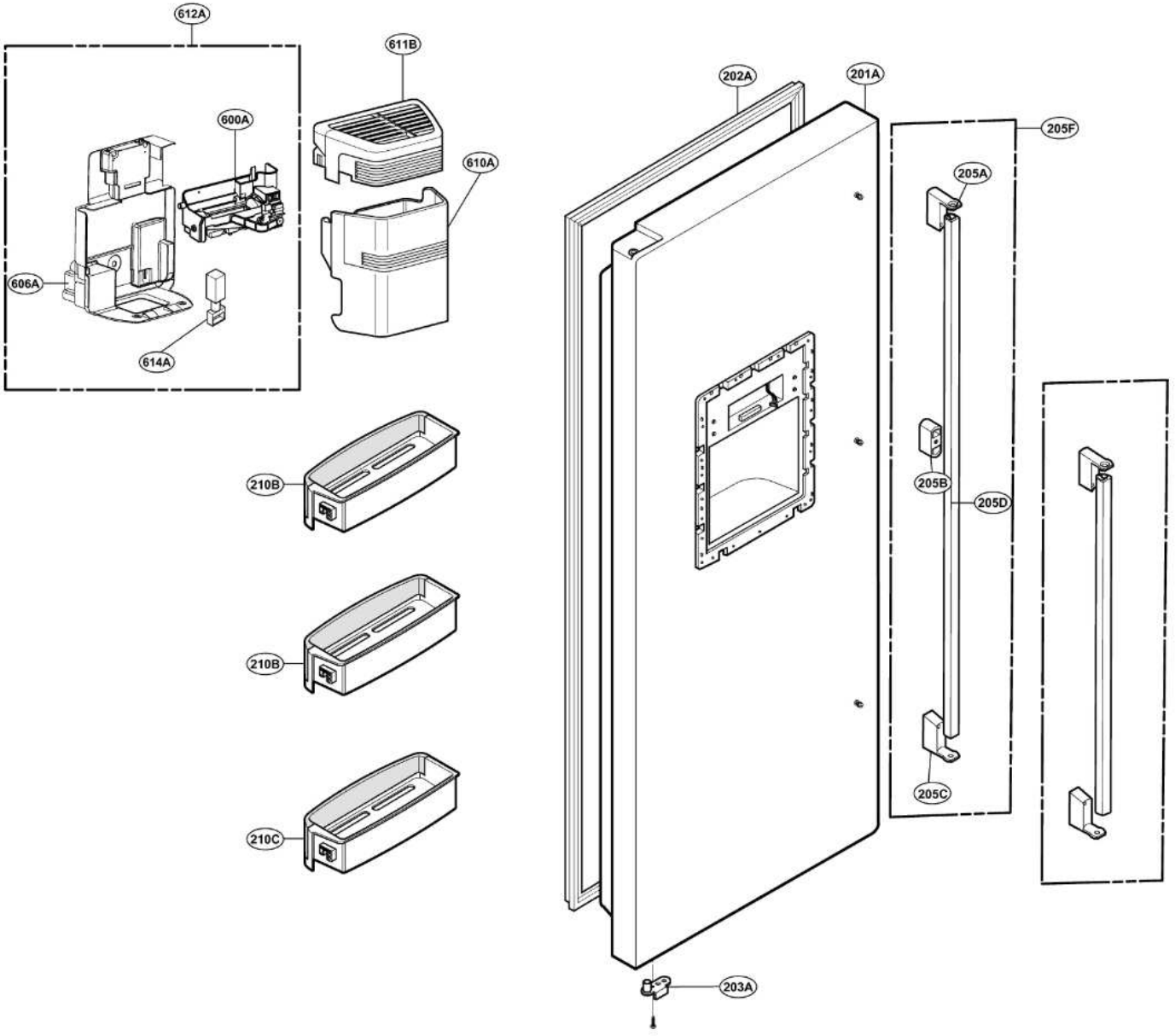
612A
611B
600A
610A
606A
614A
202A
201A
205F
205A
210B
205B
205D
210B
205C
210C
203A

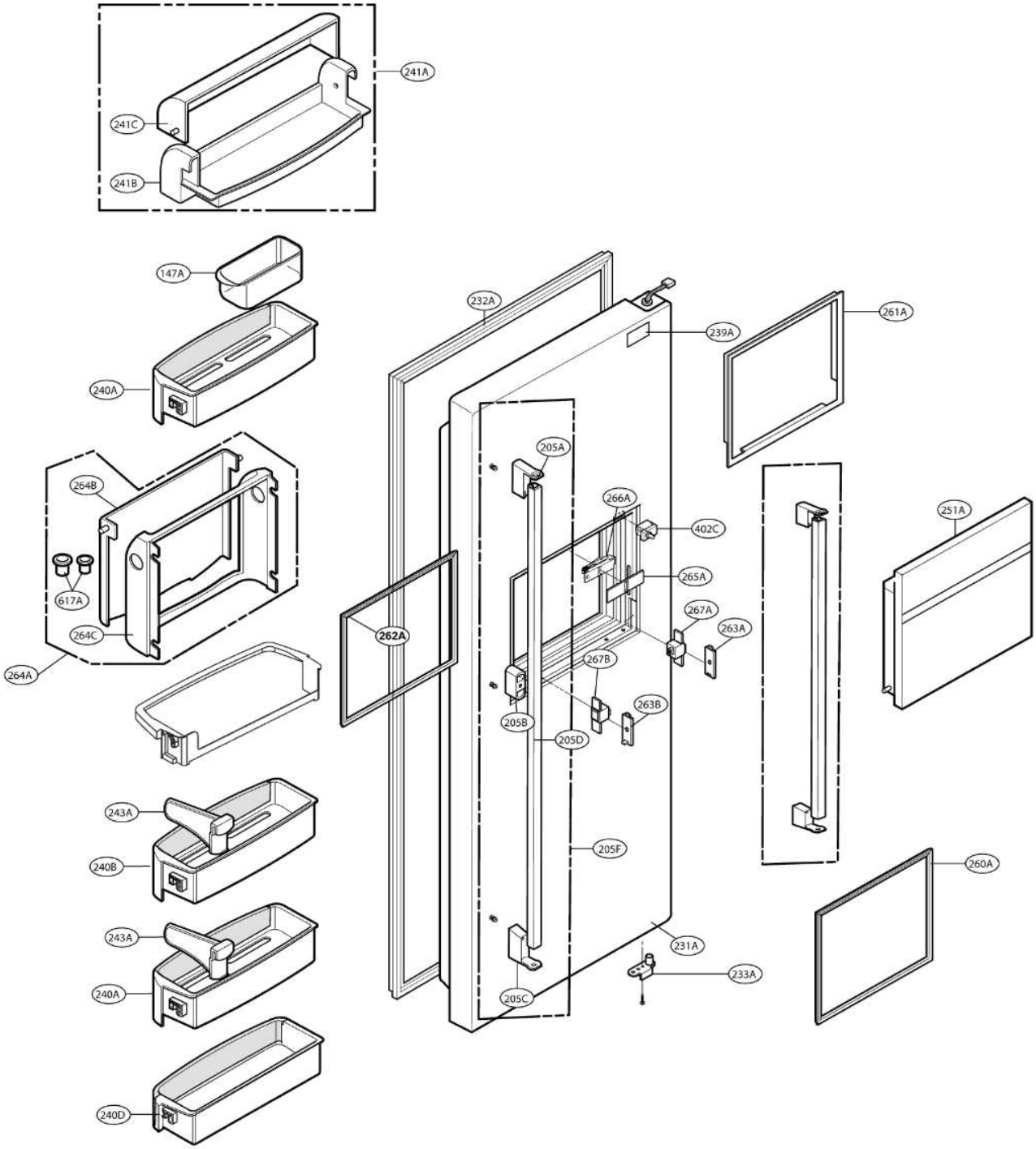
241A
241C
241B
147A
240A
232A
239A
261A
205A
264B
266A
402C
251A
617A
265A
264C
262A
267A
263A
264A
267B
263B
205B
205D
243A
205F
240B
260A
243A
231A
233A
240A
205C
240D

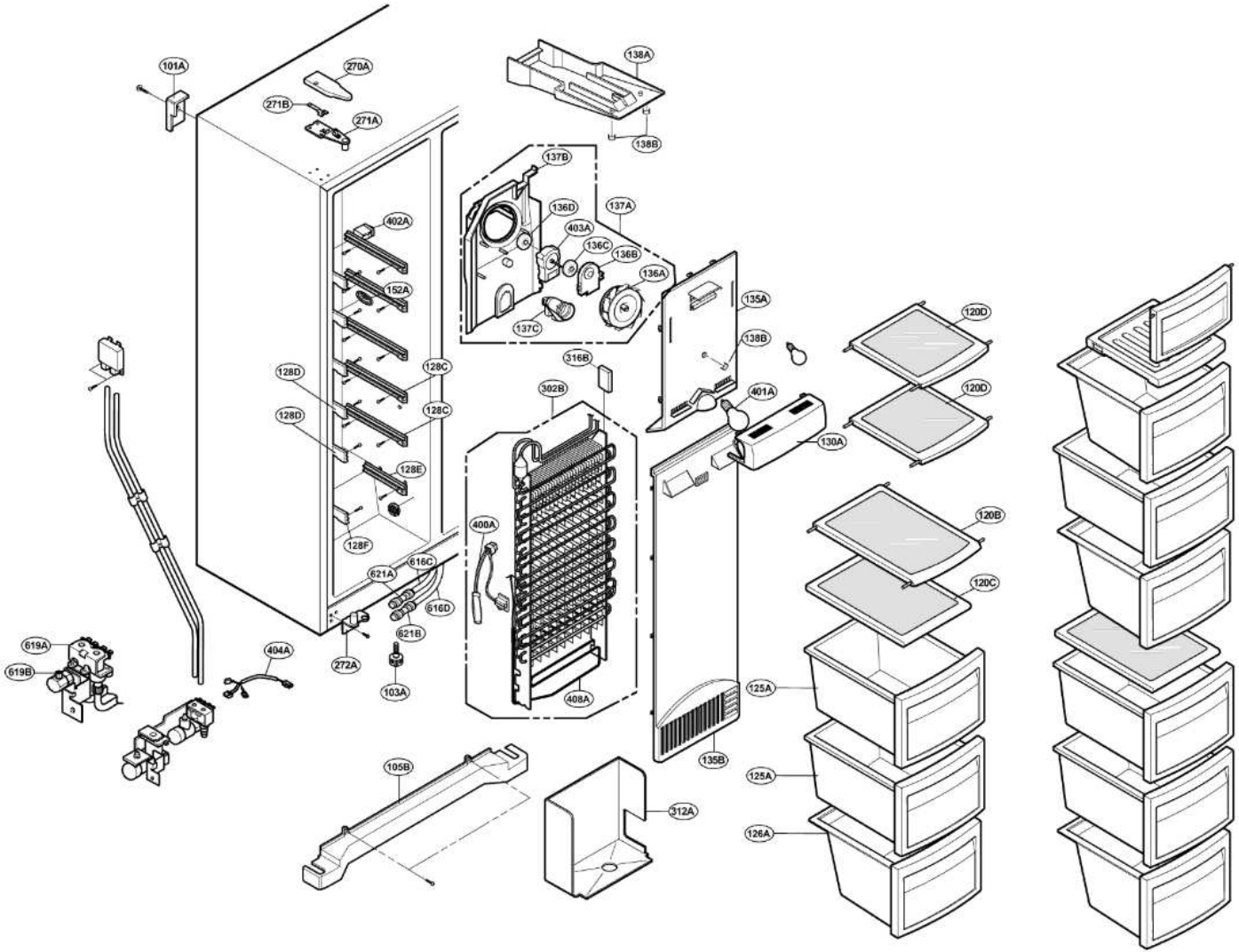
101A
270A
271B
271A
138A
138B
137B
136D
137A
403A
136C
136B
136A
137C
402A
152A
135A
138B
120D
120D
128D
128C
128C
128D
128E
316B
302B
401A
130A
128F
400A
616C
621A
616D
621B
120B
120C
619A
619B
404A
272A
103A
408A
125A
135B
125A
126A
105B
312A

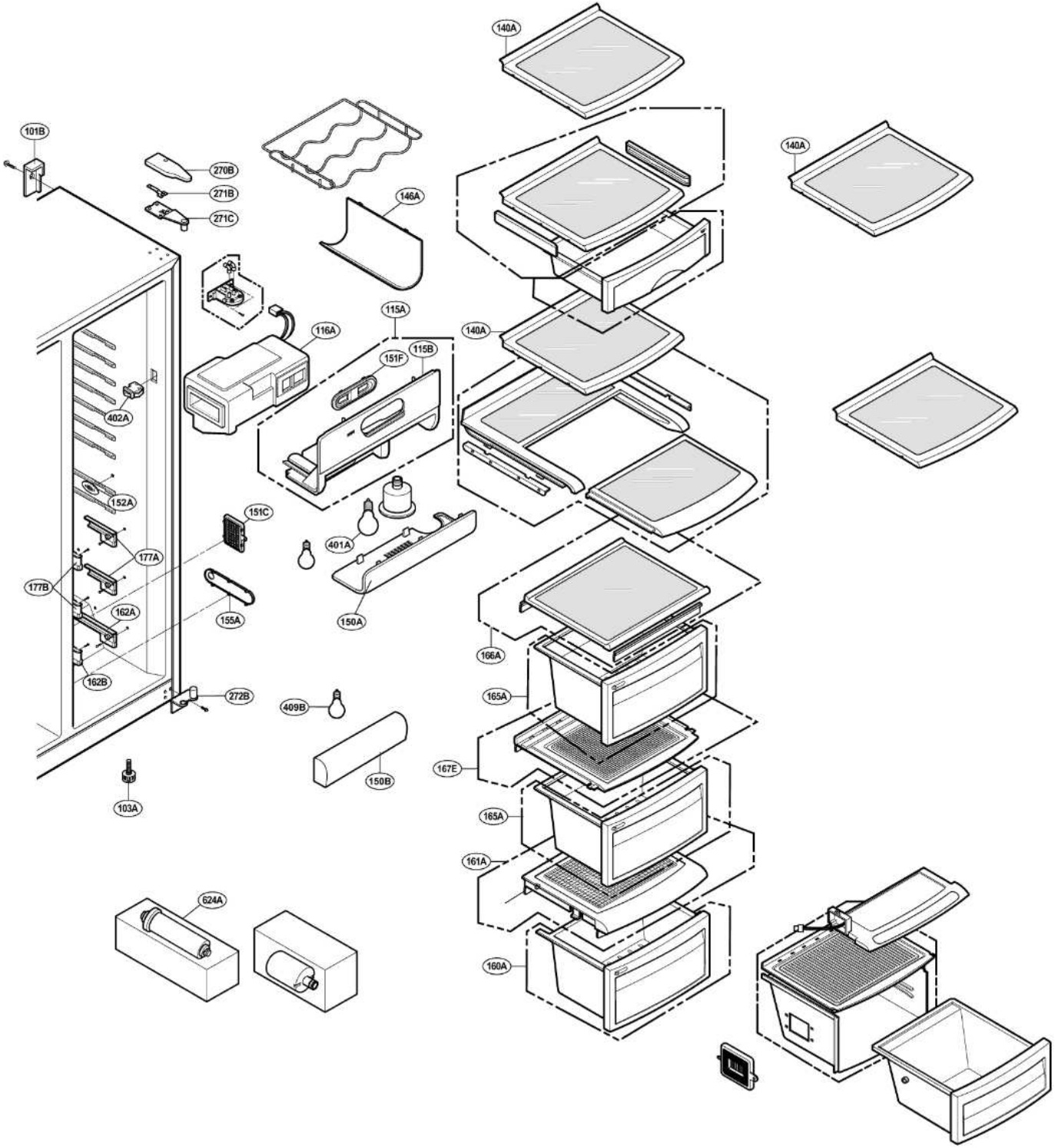
140A
101B
270B
271B
271C
146A
140A
115A
116A
140A
115B
151F
402A
152A
151C
401A
177A
177B
162A
155A
150A
166A
162B
272B
409B
165A
167E
150B
103A
165A
161A
624A
160A

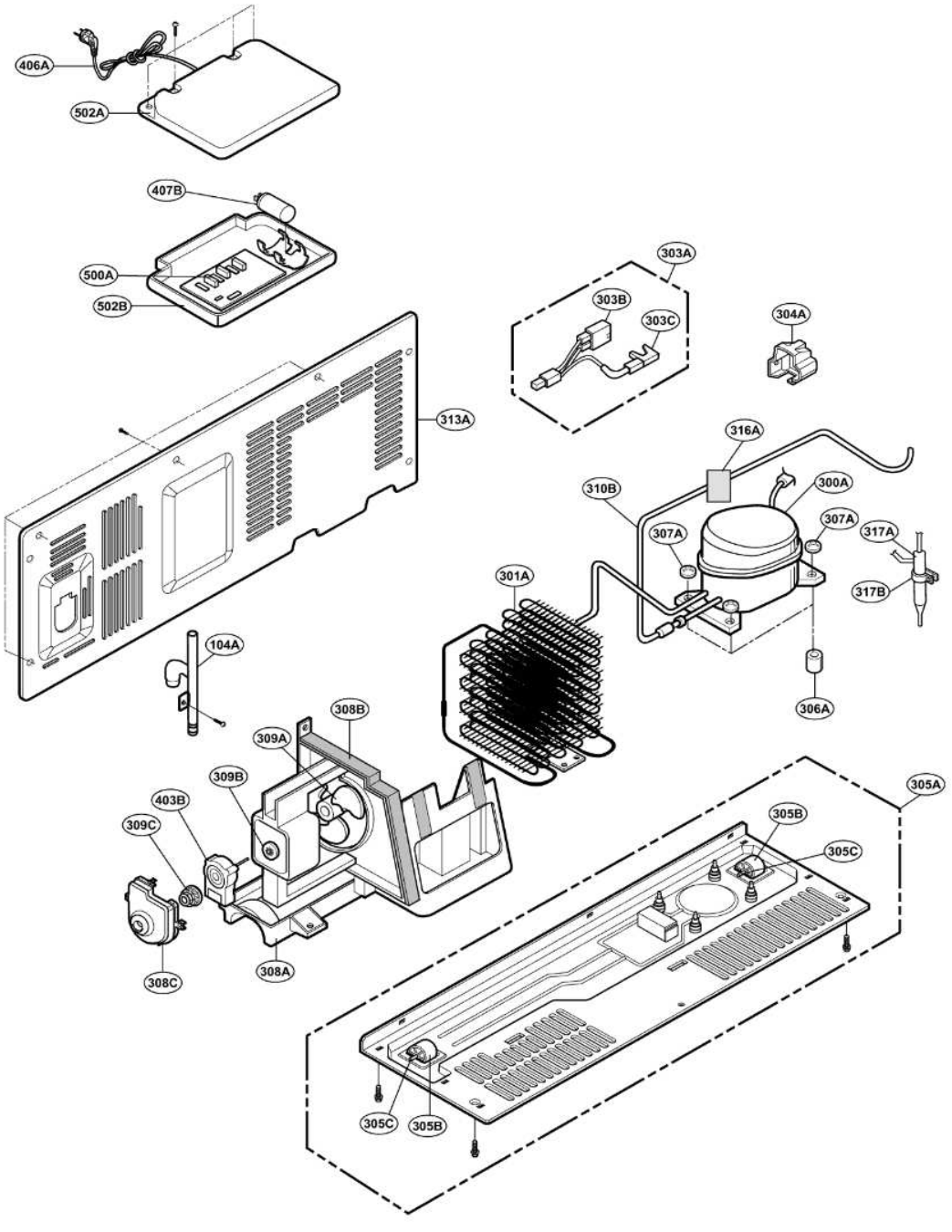
406A
502A
407B
500A
502B
303A
303B
303C
304A
313A
316A
310B
300A
307A
307A
317A
317B
301A
104A
306A
308B
309A
309B
403B
309C
305A
305B
305C
308C
308A
305C
305B

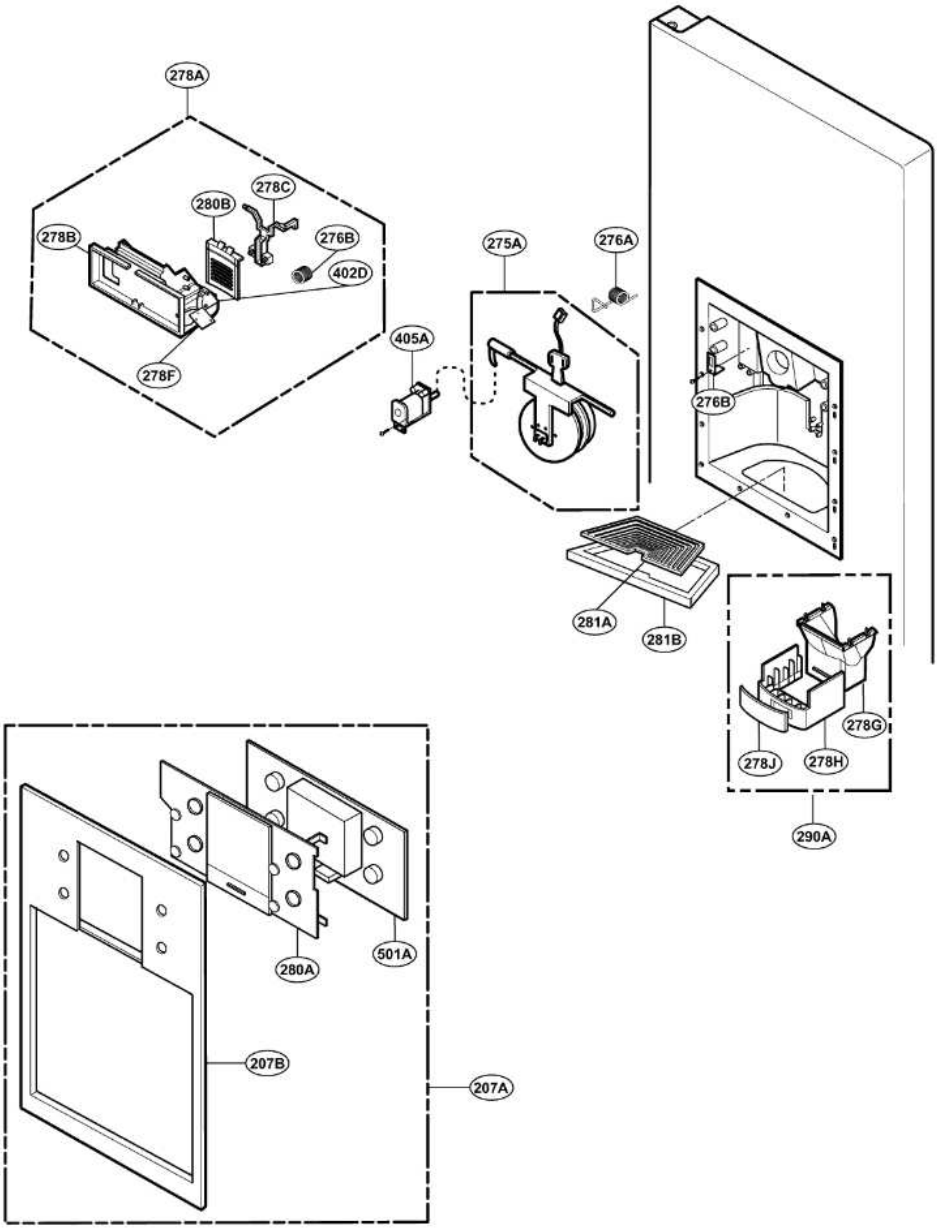
278A
278C
280B
278B
276B
402D
278F
275A
276A
405A
276B
281A
281B
278G
278J
278H
290A
280A
501A
207B
207A