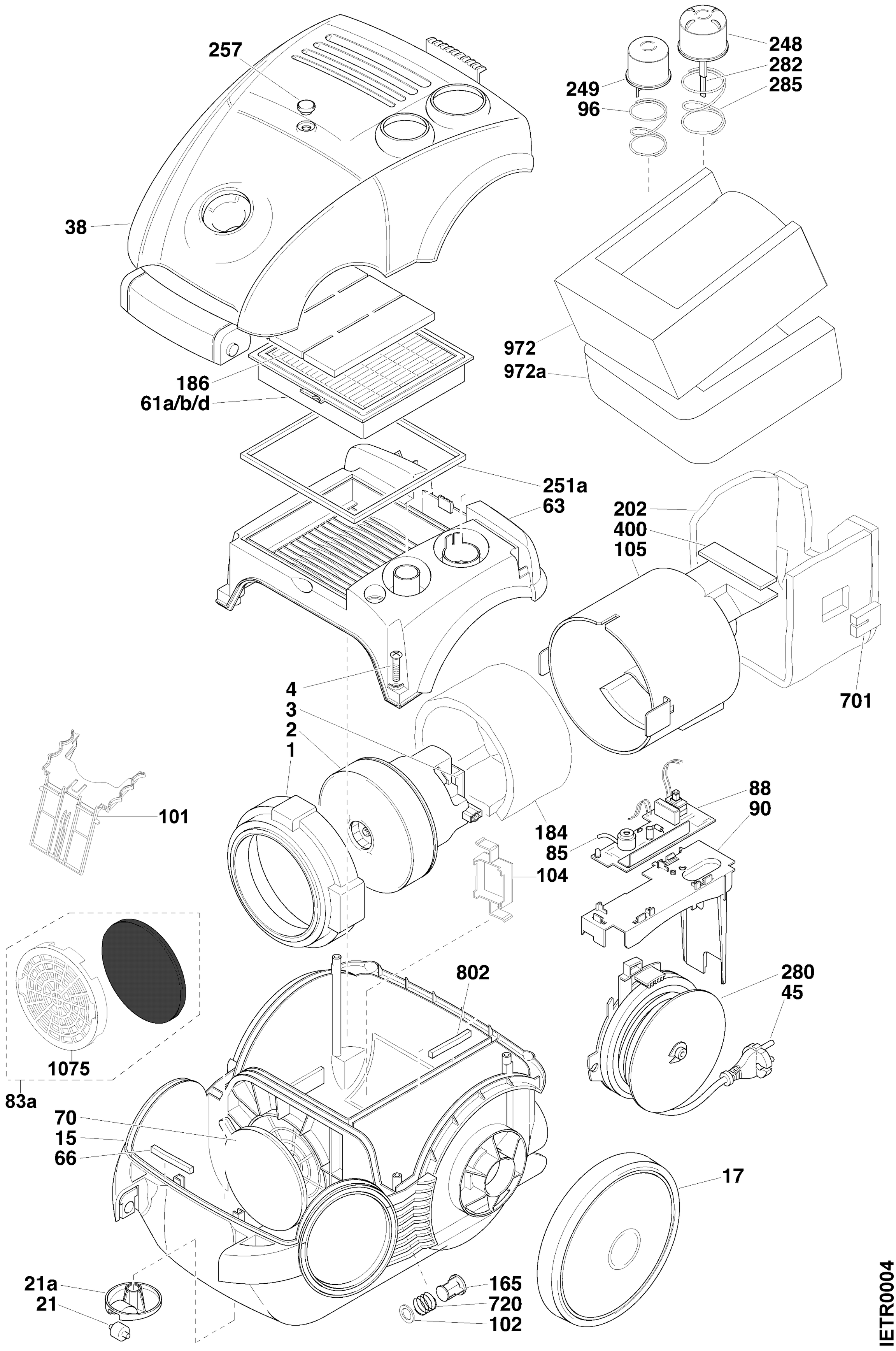
257
38
186
61a/b/d
249
96
248
282
285
972
972a
251a
63
202
400
105
701
4
3
2
1
101
184
85
104
88
90
802
280
45
1075
83a
70
15
66
17
21a
21
165
720
102
IETR0004

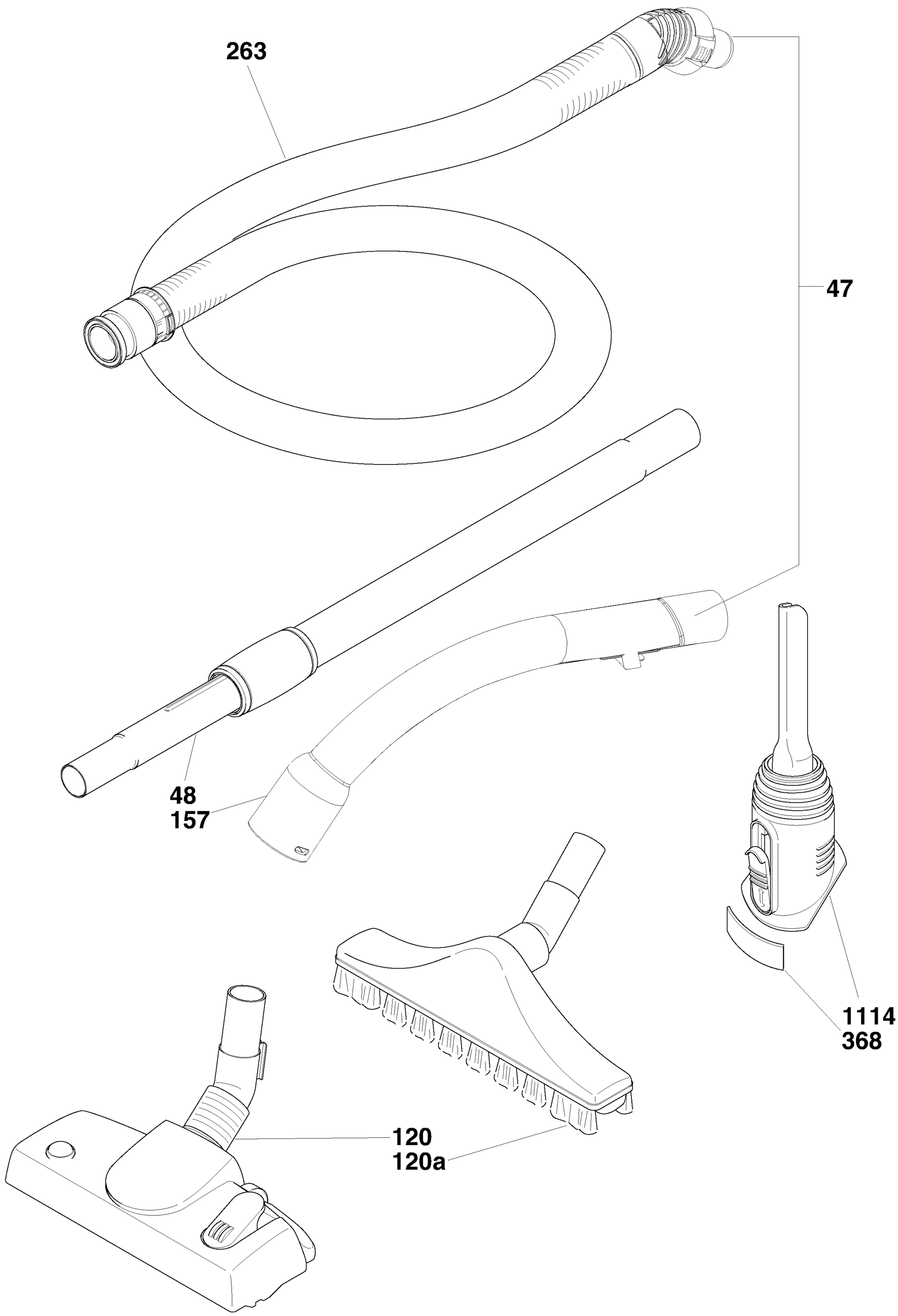

IETR0017